Металлические обувницы в прихожую

серия: **Практик ОМ**

НОВИНКА

Гарантия 2 года



Практик ОМ-2 | Практик ОМ-3 | Практик ОМ-4 | Практик ОМ-5

модель	размеры внешние, мм			количество секций	вес, кг
	В	Ш	Г		
Обувница Практик ОМ-2	751	516	136	2	6
Обувница Практик ОМ-3	1096	516	136	3	8
Обувница Практик ОМ-4	1445	516	136	4	11
Обувница Практик ОМ-5	1792	516	136	5	13

Обувница **Практик ОМ** – компактное и вместительное решение закрытого типа для хранения обуви. Подходит для использования в небольших прихожих, помогает рационально организовать пространство и экономит место.

- Прочная цельносварная конструкция, надёжный откидной механизм с одновременным открыванием полок
- Устойчивы к воздействию влаги, не боятся воды
- Возможность хранения до двух пар обуви в каждой секции
- Задняя стенка оснащена четырьмя отверстиями для крепления к стене
- Поставляется в собранном виде

ЦВЕТ: RAL 9003 белый; RAL 7016 графит гладкий

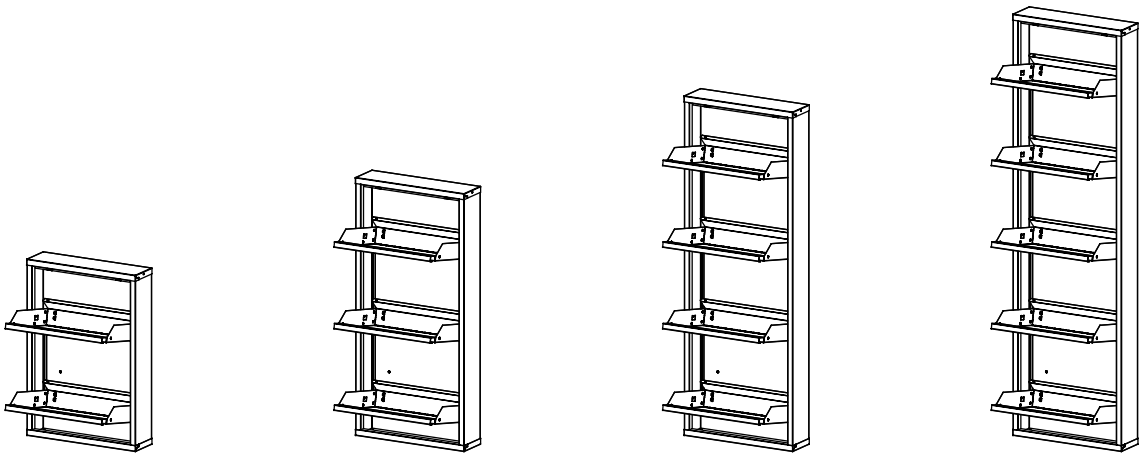

Практик ОМ-2 | Практик ОМ-3 | Практик ОМ-4 | Практик ОМ-5